martinka spusta
architekti

masparti s.r.o. IČ 03198057 © 2024
Nádražní 1790 Šternberk 78501 www.masparti.com

generální projektant:

masparti s.r.o.
IČO: 03198057
Nádražní 1790/22, Šternberk 785 01

zodpovědný projektant:

Ing. arch. Pavel Martinka ČKA 4495
+420 775 914 146 pavel.martinka@masparti.com

GROBER
PROJECT, s.r.o.

HIP:

GROBER PROJECT, s.r.o.
Pasteurova 162/13c, 779 00 Olomouc
Ing. Jiří Grohmann
+420 776 577 933, j.grohmann@groberproject.cz

projektant části:

GROBER PROJECT, s.r.o.
Pasteurova 162/13c, 779 00 Olomouc
Ing. Jiří Grohmann
+420 776 577 933, j.grohmann@groberproject.cz

investor:

Město Šumperk
nám. Míru 364/1, 787 01 Šumperk
IČO: 00303461

akce:

Bytový dům Šumperk - Temenice

místo:

ulice Temenická
787 01 Šumperk
p.č. st. 15/2, 16/2, 16/6, 16/7, 18/1, 18/10, 18/12, 18/13, 1275/1, 1275/19, 1275/20, 1275/21, 1275/22, 1275/27, 1334, 1377/8
k.ú.: Horní Temenice [764469]
p.č. 919/2, 919/11, 954
k.ú.: Dolní Temenice [764442]

stupeň:

DOKUMENTACE PRO PROVÁDĚNÍ STAVBY

přehledové schema

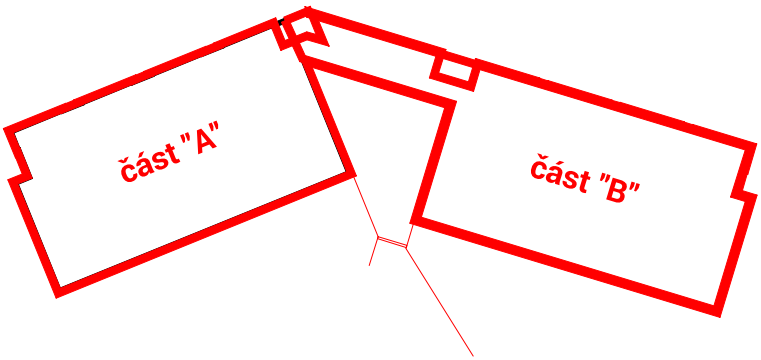

část:

D.1.1
ARCHITEKTONICKO-STAVEBNÍ ŘEŠENÍ

objekt:
SO 01

datum:
10/2024

název výkresu, měřítko:

Výpis prvků PSV
Fasádní výplně
- část "A+B"

číslo výkresu:

D.1.1.2.
16A

SPECIFIKACE FASÁDNÍCH PRVKŮ - VŠEOBECNÉ PARAMETRY

TATO POZNÁMKA PLATÍ PRO VŠECHNY PRVKY, POKUD NENÍ UVEDENO JINAK.

OKENNÍ PROFILY - HLINÍKOVÝ TEPELNĚ-IZOLAČNÍ PROFIL

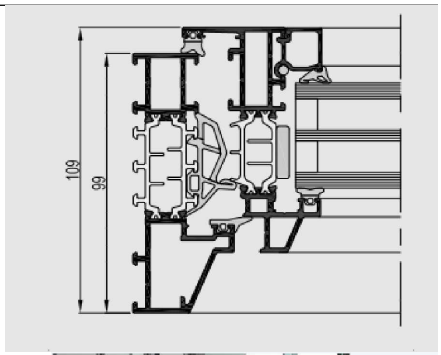

– DESIGN A POPIS TVARU PROFILU RÁMU:
BARVA EXTERIÉR NCS S4040–Y70R NEBO BLÍŽÍCÍ SE TOMUTO ODSTÍNU, INTERIÉR RAL 9010 BÍLÁ
ŠTÍHLÝ A UŽIVATELSKÝ PŘÍVĚTIVÝ DESIGN. SKRYTÉ PANTY, SKRYTÉ ODVODNĚNÍ.

MIN. ŠÍŘKA RÁMU (DOVNITŘ OTEVÍRÁVÉ)	33.5 MM
MIN. ŠÍŘKA KŘÍDLA (DOVNITŘ OTEVÍRÁVÉ)	23 MM
MIN. ŠÍŘKA RÁM–KŘÍDLO (DOVNITŘ OTEVÍRÁVÉ)	67 MM
MIN. ŠÍŘKA RÁMU (VEN OTEVÍRÁVÉ)	29 MM
MIN. ŠÍŘKA KŘÍDLA (VEN OTEVÍRÁVÉ)	60.5 MM
MIN. ŠÍŘKA RÁM–KŘÍDLO (VEN OTEVÍRÁVÉ)	80 MM
MIN. ŠÍŘKA T–PROFILU	48 MM
DESIGN SKLONU PROFILU	24.2°
HLOUBKA RÁMU	99 MM
HLOUBKA KŘÍDLA	86 MM
HLOUBKA RÁM–KŘÍDLO	99 MM

– TEPELNĚ TECHNICKÉ A MECHANICKÉ VLASTNOSTI:
– DVEŘE U_f = min. 1,90 W/m²K
– OKNO Uw = min. 0,85 W/m²K
– POČET TĚSNĚNÍ: 3
– BEZPEČNOSTNÍ BODY: 3
– DISTANČNÍ RÁMEČEK ČERNÝ KOMPOZITNÍ.

– PARAMETRY DLE DLE ČSN EN 12211 /746020/:
– ZATÍŽENÍ VĚTREM C4 (1600Pa).
– PRŮVZDUŠNOST 4 (600Pa).
– VODOTĚSNOST 9A (600Pa).
– TŘÍDA BEZPEČNOSTI RC 2.

– TYP RÁMU, ODSTÍNY ODSOUHLASÍ PŘI REALIZACI ARCHITEKT A HLAVNÍ INŘENÝR PROJEKTU NA ZÁKLADĚ VZORKOVÁNÍ!

DVEŘNÍ - HLINÍKOVÝ TEPELNĚ-IZOLAČNÍ PROFIL

– DESIGN A POPIS TVARU PROFILU RÁMU:
BARVA EXTERIÉR NCS S4040–Y70R NEBO BLÍŽÍCÍ SE TOMUTO ODSTÍNU, INTERIÉR RAL 9010 BÍLÁ.
ŠTÍHLÝ A UŽIVATELSKÝ PŘÍVĚTIVÝ DESIGN, SKRYTÉ PANTY, SKRYTÉ ODVODNĚNÍ.

MIN. ŠÍŘKA RÁMU (DOVNITŘ OTEVÍRÁVÉ)	53 MM
MIN. ŠÍŘKA KŘÍDLA (DOVNITŘ OTEVÍRÁVÉ)	37 MM
MIN. ŠÍŘKA RÁM–KŘÍDLO (DOVNITŘ OTEVÍRÁVÉ)	97 MM
MIN. ŠÍŘKA KŘÍDLO–KŘÍDLO (DOVNITŘ OTEVÍRÁVÉ)	142 MM
MIN. ŠÍŘKA RÁMU (VEN OTEVÍRÁVÉ)	20 MM
MIN. ŠÍŘKA KŘÍDLA (VEN OTEVÍRÁVÉ)	96 MM
MIN. ŠÍŘKA RÁM–KŘÍDLO (VEN OTEVÍRÁVÉ)	116 MM
MIN. ŠÍŘKA T–PROFILU	80 MM
HLOUBKA RÁMU	77 MM
HLOUBKA KŘÍDLA	87 MM
HLOUBKA RÁM–KŘÍDLO	87 MM

– TEPELNĚ TECHNICKÉ A MECHANICKÉ VLASTNOSTI:
– DVEŘE U_f = min. 1,70 W/m²K
– OKNO Uw = min. 0,85 W/m²K
– POČET TĚSNĚNÍ: 3
– BEZPEČNOSTNÍ BODY: 3
– DISTANČNÍ RÁMEČEK ČERNÝ KOMPOZITNÍ.

– PARAMETRY DLE DLE ČSN EN 12211 /746020/:
– ZATÍŽENÍ VĚTREM C5 (2000Pa).
– PRŮVZDUŠNOST 4 (600Pa).
– VODOTĚSNOST 9A (900Pa).
– TŘÍDA BEZPEČNOSTI RC 3.

– TYP RÁMU, ODSTÍNY ODSOUHLASÍ PŘI REALIZACI ARCHITEKT A HLAVNÍ INŘENÝR PROJEKTU NA ZÁKLADĚ VZORKOVÁNÍ!

SPECIFIKACE FASÁDNÍCH PRVKŮ - VŠEOBECNÉ PARAMETRY

TATO POZNÁMKA PLATÍ PRO VŠECHNY PRVKY, POKUD NENÍ UVEDENO JINAK.

DVEŘNÍ, OKENNÍ PROFILY - HLINÍKOVÝ TEPELNĚ-IZOLAČNÍ PROFIL

ZASKLENÍ

- IZOLAČNÍ TROJSKLO /OKNA I DVEŘE/
- DVEŘE A PROSKLENÉ STĚNY NA TERASU – BEZPEČNOSTNÍ ZASKLENÍ
- SOUČINITEL PROSTUPLU TEPLA Ug = 0,5 W/m²K
- SOLÁRNÍ FAKTOR /SF/ g= min. 0,53 (53%)
- PROSTUP SVĚTLA Lt=min. 66%
- HLUKOVÝ ÚTLUM SKEL TŘÍDA 3 (TZI) – Rw = 35–39 dB
- DISTANČNÍ RÁMEČEK PLASTOVÝ ("TEPLÝ")
- VÝŠKA ZASKLÍVACÍ LIŠTY 13.5 MM (27 MM DVEŘE)
- BARVA ČIRÁ

ZASKLENÍ - VSTUPNÍ DVEŘE DO BYTŮ

- IZOLAČNÍ TROJSKLO /VSTUPNÍ DVEŘE/
- ORNAMENTNÍ SKLO – MASTER POINT

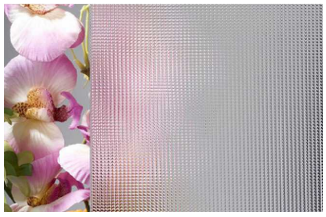

KOVÁNÍ

DVEŘNÍ KOVÁNÍ

- VSTUPNÍ DVEŘE KLIKA/KOULE.
- NA EXTERIÉROVÉ VSTUPNÍ DVEŘE – BEZPEČNOSTNÍ RC 3.
- MATERIÁL MASIVNÍ MOSAZ, BROUŠENO A LEŠTĚNO.
- POVRCHOVÁ ÚPRAVA "TiN–C – TITAN CHROM MAT".

- TVAR – KULATÁ ROZETA ø54 MM, KULATÁ KLIKA – VIZ ILUSTRAČNÍ OBRÁZEK.
- MECHANIKA SE SYSTÉMEM VRATNÝCH PRUŽIN A SYSTÉMEM SEŠROUBOVANÝCH POUZDER.
- STANDART ROZMĚR PRO TLOUŠŤKU DVEŘÍ 38–45 mm, MOŽNOST I PRO TLOUŠŤKU DVEŘÍ 38–126 mm..
- ZÁRUKA – MECHANIKA min. 3 ROKY.

- TYP, POVRCHOVÁ ÚPRAVA BUDE ODSOUHLASENA ARCHITEKTEM A HLAVNÍM INŽENÝREM PROJEKTU NA ZÁKLADĚ PŘEDLOŽENÝCH VZORKŮ.

ILUSTRAČNÍ OBRÁZEK – ROZMĚRY:

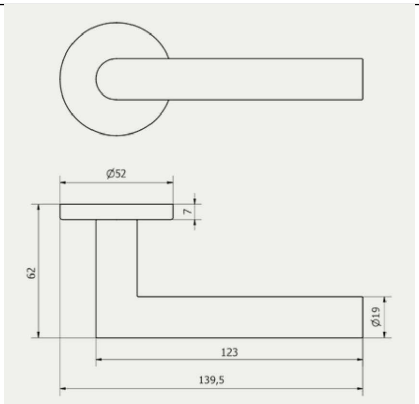

ILUSTRAČNÍ OBRÁZEK – KLIKA:

ILUSTRAČNÍ OBRÁZEK – BEZPEČNOSTNÍ ROZETA:

OKENNÍ KOVÁNÍ

- OKENNÍ KLIKA 3–POLOHOVÁ.
- MATERIÁL NEREZ OCEL.
- POVRCHOVÁ ÚPRAVA "TiN–K – TITAN ČERNÝ MAT".

- TVAR – PLOCHÁ OVÁLNÁ ROZETA, KULATÁ KLIKA – VIZ ILUSTRAČNÍ OBRÁZEK.
- MECHANIKA SE SYSTÉMEM VRATNÝCH PRUŽIN A SYSTÉMEM SEŠROUBOVANÝCH POUZDER.
- STANDART ROZMĚR PRO TLOUŠŤKU DVEŘÍ 38–45 mm, MOŽNOST I PRO TLOUŠŤKU DVEŘÍ 38–126 mm..
- ZÁRUKA – MECHANIKA min. 3 ROKY.

- TYP, POVRCHOVÁ ÚPRAVA BUDE ODSOUHLASENA ARCHITEKTEM A HLAVNÍM INŽENÝREM PROJEKTU NA ZÁKLADĚ PŘEDLOŽENÝCH VZORKŮ.

ILUSTRAČNÍ OBRÁZEK – ROZMĚRY:

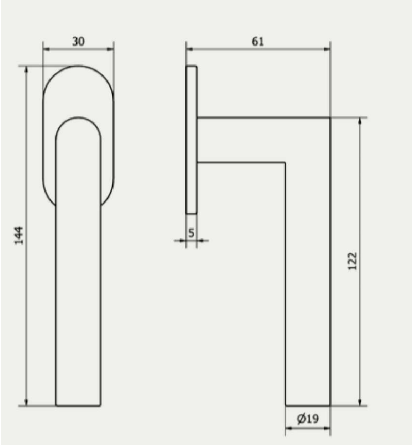

SPECIFIKACE FASÁDNÍCH PRVKŮ - VŠEOBECNÉ PARAMETRY

TATO POZNÁMKA PLATÍ PRO VŠECHNY PRVKY, POKUD NENÍ UVEDENO JINAK.

POZNÁMKA

- TATO DOKUMENTACE NENAHRAZUJE VÝROBNÍ DOKUMENTACI
- VŠECHNY ROZMĚRY PŘED REALIZACÍ NUTNO OVĚŘIT PŘÍMO NA STAVBĚ
- SMYSL OTEVÍRÁNÍ PŘED REALIZACÍ NUTNO ODSOUHLASIT S ARCHITEKTEM, HLAVNÍM INŽENÝEM PROJEKTU A INVESTOREM
- ZOBRAZOVANÁ SCHÉMATA JSOU PŘI POHLEDU Z EXTERIÉRU

- PŘIPOJOVACÍ SPÁRA FASÁDNÍCH VÝPLNÍ OTVORŮ MUSÍ SPLŇOVAT KRITÉRIA SOUČASNÝCH NOREM URČENÝCH ZEJMÉNA POŽADAVKY NA TEPELNOU OCHRANU BUDOV (ČSN 0540-2) A ČSN 74 6077 OKNA A VNĚJŠÍ DVEŘE - POŽADAVKY NA ZABUDOVÁNÍ.
- PŘIPOJOVACÍ SPÁRA OTVOROVÝCH VÝPLNÍ MUSÍ SPLŇOVAT POŽADAVKY NA PAROTĚSNOST A PAROPROPUSTNOST - PROVÉZT SYSTÉMOVÝM ŘEŠENÍM DLE KONKRÉTNÍHO DODAVATELE.

ŘEŠIT TYTO IZOLAČNÍ ROVINY:

1. EXTERIÉROVÁ HYDROIZOLAČNÍ A VĚTROTĚSNÁ ROVINA (VNĚJŠÍ UZÁVĚR PŘIPOJOVACÍ SPÁRY)
2. VNITŘNÍ TEPELNÁ IZOLACE (TEPELNĚ IZOLAČNÍ VÝPLŇ PŘIPJOVACÍ SPÁRY)
3. INTERIÉROVÁ VZDUCHOTĚSNÁ A PAROBRZDÍCÍ ROVINA (VNITŘNÍ UZÁVĚR PŘIPOJOVACÍ SPÁRY)

- SOUČÁSTÍ DODÁVKY VÝPLNÍ JSOU OSAZOVACÍ PROFILY OKEN A PODKLADNÍ PROFILY U DVEŘÍ - KONSTRUKČNÍ IZOLAČNÍ DESKA Z LISOVANÉ TVRDÉ POLYURETANOVÉ PĚNY (PUR/PIR) RECYKLÁTU (NEBO VRSTVENÝ MATERIÁL Z DVOU DESEK PUR A XPS) S VYSOKOU TEPELNĚ-IZOLAČNÍ HODNOUTOU A PRVOTŘÍDNÍMI MECHANICKÝMI VLASTNOSTMI.

POŽADAVKY:

- VYSOKÁ PEVNOST V TLAKU, ≥ 7,1 MPa
- VODĚODOLNÝ, NENÁCHYLNÝ NA VLHKOST
- TEPELNĚIZOLAČNÍ, λ_D = 0,086 - 0,088 W/(m.k)
- OBJEMOVÁ HMOTNOST 550 kg/m^3
- VÝŠKY DLE SKLADBY PODLAHY BEZ TL. PŘIPOJOVACÍ SPÁRY.

- SOUČÁSTÍ DODÁVKY PRVKŮ BUDE ZAMĚŘENÍ, DÍLENSKÁ DOKUMENTACE K ODSOUHLASENÍ PROJEKTANTEM, ARCHITEKTEM A INVESTOREM, VEŠKERÝ KOTVICÍ A SPOJOVACÍ MATERIÁL, KOVÁNÍ, KRYCÍ LIŠTY A ZAČIŠTĚNÍ NAPOJENÍ NA OSTATNÍ K-CE, TEPELNĚ-TECHNICKÉ VÝPOČTY.

DODAVATEL OKNA PROKÁŽE VÝPOČTEM (2D TEPLOTNÍ MODEL) SPLNĚNÍ POŽADAVKU NA POVRCHOVOU TEPLOTU A LINEÁRNÍ ČINITEL PROSTUPU TEPLA V MÍSTĚ PARAPETU, NADPRAŽÍ A OSTĚNÍ DODÁVANÉHO VÝROBKU.

- PŘI ZPRACOVÁNÍ DODAVATELSKÉ DOKUMENTACE, VÝROBĚ A MONTÁŽI VÝPLNÍ JE NUTNÉ SPLNIT POŽADAVKY NÁSLEDUJÍCÍCH SOUČASNÝCH NOREM A PŘEDPISŮ:
  - ČSN 73 0202 PŘESNOST GEOMETRICKÝCH PARAMETRŮ VE VÝSTAVBĚ - ZÁKLADNÍ USTANOVENÍ
  - ČSN 73 3440 SKLENÁŘSKÉ PRÁCE STAVEBNÍ - ZÁKLADNÍ USTANOVENÍ
  - ČSN 73 0540 - 2 TEPELNÁ OCHRANA BUDOV - ČÁST 2.: FUNKČNÍ USTANOVENÍ
  - ČSN 73 0532 AKUSTIKA - OCHRANA PROTI HLUKU V BUDOVÁCH A POSUZOVÁNÍ AKUSTICKÝCH VLASTNOSTÍ STAVEBNÍCH VÝROBKŮ - POŽADAVKY
  - ČSN EN 12207 OKNA A DVEŘE - PRŮVZDUŠNOST - KLASIFIKACE
  - ČSN EN 12208 OKNA A DVEŘE - VODOTĚSNOST - KLASIFIKACE
  - ČSN EN 12210 OKNA A DVEŘE - ODOLNOST PROTI ZATÍŽENÍ VĚTREM - KLASIFIKACE
  - ČSN EN 1191 OKNA A DVEŘE - ODOLNOST PROTI OPAKOVANÉMU OTEVÍRÁNÍ A ZAVÍRÁNÍ - ZKUŠEBNÍ METODA
  - ČSN EN 12400 OKNA A DVEŘE - MECHANICKÁ TRVANLIVOST - POŽADAVKY A KLASIFIKACE
  - ČSN EN 12519 OKNA A DVEŘE - TERMINOLOGIE
  - ČSN EN 14351 - 1 +A1 OKNA A DVEŘE - NORMA VÝROBKU, FUNKČNÍ VLASTNOSTI - ČÁST 1.: OKNA A VNĚJŠÍ DVEŘE BEZ VLASTNOSTÍ POŽÁRNÍ ODOLNOSTI A/NEBO KOUŘOTĚSNOSTI
  - ČSN 74 6077 OKNA A VNĚJŠÍ DVEŘE - POŽADAVKY NA ZABUDOVÁNÍ

PSV - FASÁDNÍ VÝPLNĚ

OZNAČENÍ:

F01

POPIS:
HLINÍKOVÁ BALKONOVÁ STĚNA /OBÝVACÍ POKOJE/ SE DVĚMA JEDNOKŘÍDLOVÝMI DVEŘMI OTVÍRAVÝMI A SKLOPNÝMI PO STRANÁCH A STŘEDOVÝM FIXNÍM OKNEM. DĚLENÍ NA OPTICKY NA ROVNOMĚRNÉ TŘETINY. ŠÍŘKA PRLŮCHODU OTVÍRAVÉHO KŘÍDLA 840 mm. U DVEŘÍ NÍZKÝ PRÁH.
TŘÍDA BEZPEČNOSTI RC 2.

POČET KUSŮ:

OBJEKT	1NP	2NP	3NP	STŘECHA	CELKEM	CELKEM A+B
A	4	–	–	–	4	8
B	4	–	–	–	4	

SCHÉMA: POHLED ZE STRANY EXTERIÉRU

POHLED:

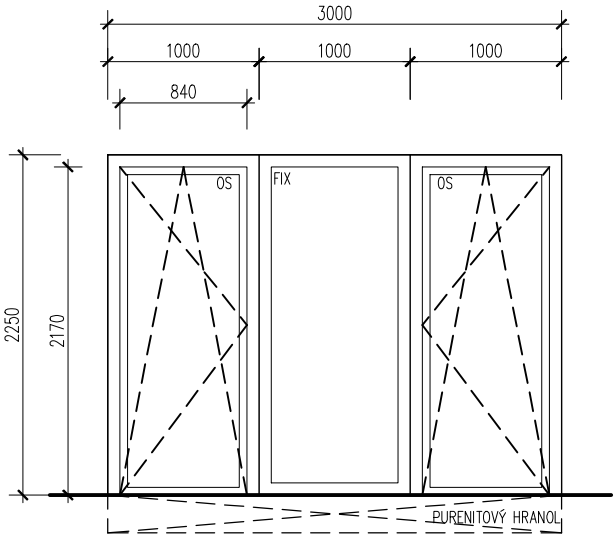

VYSVĚTLIVKY:

RP – ROZŠIŘOVACÍ PROFIL
O – KŘÍDLO OTEVÍRAVÉ
S – KŘÍDLO SKLOPNÉ
OS – KŘÍDLO OTEVÍRAVÉ/SKLOPNÉ
POS – KŘÍDLO POSUVNÉ
FIX – KŘÍDLO PEVNÉ

PŮDORYS:

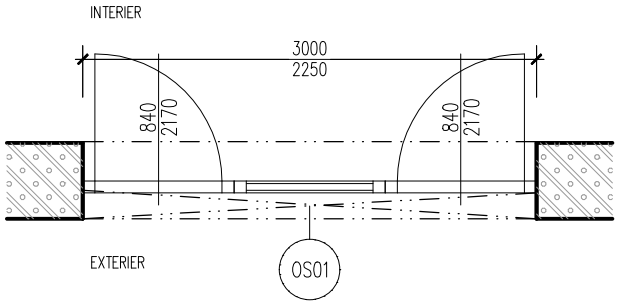

ROZMĚR [MM]:
CELÝ PRVEK 3000x2250 mm

MATERIÁL:
TEPELNĚIZOLAČNÍ HLINÍKOVÝ PROFIL S PŘERUŠENÝM TEPELNÝM MOSTEM

POVRCHOVÁ ÚPRAVA/BARVA:
PRÁŠKOVÝ LAK – INT. RAL 9010–BÍLÁ, EXT. NCS S4040–Y70R (NEBO RAL BLÍŽÍCÍ SE), MAT

ZASKLENÍ:
TEPELNĚIZOLAČNÍ TROJSKLO, ČIRÉ, BEZPEČNOSTNÍ Z VNITŘNÍ STRANY, EXTERIÉROVÉ KALENÉ (ESG)

POŽÁRNÍ ODOLNOST:
NE

PARAPET (EXT./INT.):
–/– BEZ PARAPETŮ, K RÁMU PRVKU DOJÍŽDÍ PODLAHA INT. A EXT.

KOVÁNÍ DVEŘNÍ:
–KLIKA/KLIKA ROZETA, UZAMYKATELNÁ BEZ VLOŽKY

KOVÁNÍ OKENNÍ:
–/FIXNÍ OKNO/

POZNÁMKA:
– DODÁVKA VČETNĚ PODKLADNÍHO PURENITOVÉHO HRANOLU, TL. KONSTRUKCE PODLAHY v=250mm.
– OKNO DOPLNĚNO O EXTERIÉROVÉ STÍNĚNÍ – EXTERIÉROVÁ ŽALUZIE.
– EXTERIÉROVÉ SKLO ODOLNÉ PROTI TEPLOTNÍMU ŠOKU – KALENÉ SKLO ESG.
– INTERIÉROVÉ SKLO BEZPEČNOSTNÍ (S BEZPEČNOSTNÍ FOLIÍ).

PSV - FASÁDNÍ VÝPLNĚ

OZNAČENÍ:

F02

POPIS:

HLINÍKOVÉ TROJDÍLNÉ OKNO /KONORA-SKLEP/ SE DVĚMA KRAJNÍMI DÍLY SKLOPNÝMI A STŘEDNÍM DÍLEM FIXNÍM (KOMORY – SKLEPY).
DĚLENÍ POHLEDOVÉ NA ROVNOMĚRNÉ TŘETINY.

POČET KUSŮ:

OBJEKT	1NP	2NP	3NP	STŘECHA	CELKEM	CELKEM A+B
A	4	–	–	–	4	8
B	4	–	–	–	4	

SCHÉMA: POHLED ZE STRANY EXTERIÉRU

POHLED:

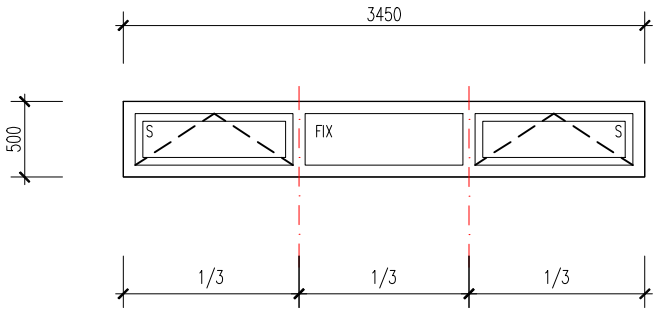

VYSVĚTLIVKY:

RP – ROZŠIŘOVACÍ PROFIL
O – KŘÍDLO OTEVÍRAVÉ
S – KŘÍDLO SKLOPNÉ
OS – KŘÍDLO OTEVÍRAVÉ/SKLOPNÉ
POS – KŘÍDLO POSUVNÉ
FIX – KŘÍDLO PEVNÉ

PŮDORYS:

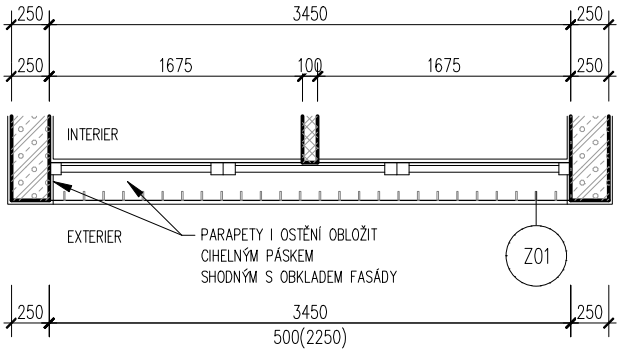

ROZMĚR [MM]:

CELÝ PRVEK 3450x500 mm

MATERIÁL:
TEPELNĚIZOLAČNÍ HLINÍKOVÝ PROFIL S PŘERUŠENÝM TEPELNÝM MOSTEM

POVRCHOVÁ ÚPRAVA/BARVA:
PRÁŠKOVÝ LAK – INT. RAL 9010-BÍLÁ, EXT. NCS S4040-Y70R (NEBO RAL BLÍŽÍCÍ SE), MAT

ZASKLENÍ:
TEPELNĚIZOLAČNÍ TROJSKLO, ČIRÉ

POŽÁRNÍ ODOLNOST:
NE

PARAPET (EXT./INT.):
OBKLAD CIHELNÝM PÁSKEM SHODNÝM S OBKLADEM FASÁDY/–

KOVÁNÍ DVEŘNÍ:
–

KOVÁNÍ OKENNÍ:
STANDARTNÍ CELOOBVODOVÉ, NEREZOVÁ KLIKA 3-POLOHOVÁ, SKRYTÉ PANTY.

POZNÁMKA:
– OSAZENO NA VNITŘNÍ LÍC STĚNY

PSV - FASÁDNÍ VÝPLNĚ

OZNAČENÍ:

F03

POPIS:

HLINÍKOVÉ OKNO FIXNÍ /KUCHYŇ/.
BEZ DĚLENÍ.
ZASKLENÍ BEZPEČNOSTNÍM SKLEM.

POČET KUSŮ:

OBJEKT	1NP	2NP	3NP	STŘECHA	CELKEM	CELKEM A+B
A	1	–	–	–	1	2
B	1	–	–	–	1	

SCHÉMA: POHLED ZE STRANY EXTERIÉRU

POHLED:

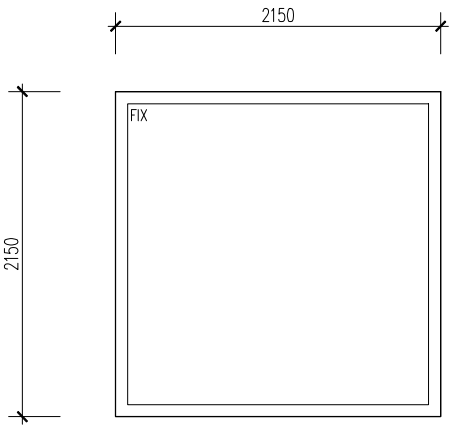

VYSVĚTLIVKY:

RP – ROZŠIŘOVACÍ PROFIL
O – KŘÍDLO OTEVÍRAVÉ
S – KŘÍDLO SKLOPNÉ
OS – KŘÍDLO OTEVÍRAVÉ/SKLOPNÉ
POS – KŘÍDLO POSUVNÉ
FIX – KŘÍDLO PEVNÉ

PŮDORYS:

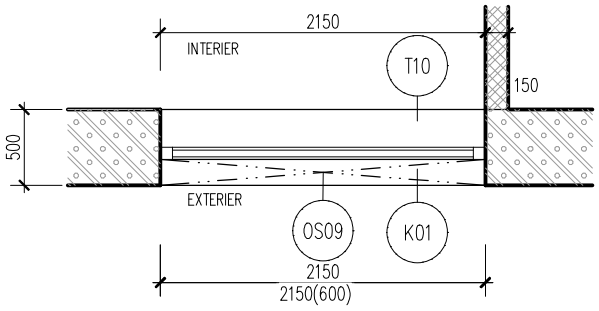

ROZMĚR [MM]:

CELÝ PRVEK 2150x2150 mm

MATERIÁL:
TEPELNĚIZOLAČNÍ HLINÍKOVÝ PROFIL S PŘERUŠENÝM TEPELNÝM MOSTEM

POVRCHOVÁ ÚPRAVA/BARVA:
PRÁŠKOVÝ LAK – INT. RAL 9010–BÍLÁ, EXT. NCS S4040–Y70R (NEBO RAL BLÍŽÍCÍ SE), MAT

ZASKLENÍ:
TEPELNĚIZOLAČNÍ TROJSKLO, ČIRÉ, BEZPEČNOSTNÍ Z VNITŘNÍ STRANY, EXTERIÉROVÉ KALENÉ (ESG)

POŽÁRNÍ ODOLNOST:
NE

PARAPET (EXT./INT.):
EXT. – KLEMPÍŘSKÝ PRVEK / INT. – TRUHLÁŘSKÝ PRVEK – BŘEZOVÁ PŘEKLIŽKA

KOVÁNÍ DVEŘNÍ:
–

KOVÁNÍ OKENNÍ:
– /FIXNÍ OKNO/

POZNÁMKA:
– OKNO DOPLNĚNO O EXTERIÉROVÉ STÍNĚNÍ – EXTERIÉROVÁ ŽALUZIE.
– EXTERIÉROVÉ SKLO ODOLNÉ PROTI TEPLOTNÍMU ŠOKU – KALENÉ SKLO ESG.
– INTERIÉROVÉ SKLO BEZPEČNOSTNÍ (S BEZPEČNOSTNÍ FOLIÍ).

PSV - FASÁDNÍ VÝPLNĚ

OZNAČENÍ:

F04

POPIS:

HLINÍKOVÉ JEDNOKŘÍDLOVÉ OTOČENÉ DVEŘE LEVÉ / PRAVÉ, S KRUHOVÝM PROSKLENÍM, S NÍZKÝM HLINÍKOVÝM PRAHEM, ČISTÝ PRŮCHOD min. 840 mm, /CHODBY 1.NP/
PROTIPOŽÁRNÍ EI 30 DP1 (POŽADAVEK PBŘ EI 30 DP3), TŘÍDA BEZPEČNOSTÍ RC 2

POČET KUSŮ:

OBJEKT	1NP	2NP	3NP	STŘECHA	CELKEM	CELKEM A+B
A	1P+1L	–	–	–	1P+1L	3P+2L
B	2P+1L	–	–	–	2P+1L	

SCHÉMA: POHLED ZE STRANY EXTERIÉRU

POHLED:

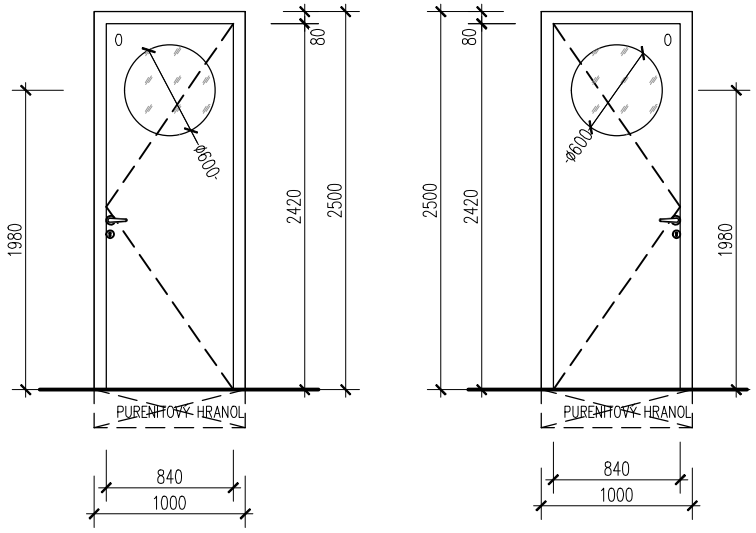

VYSVĚTLIVKY:

RP – ROZŠIŘOVACÍ PROFIL
O – KŘÍDLO OTEVÍRAVÉ
S – KŘÍDLO SKLOPNÉ
OS – KŘÍDLO OTEVÍRAVÉ/SKLOPNÉ
POS – KŘÍDLO POSUVNÉ
FIX – KŘÍDLO PEVNÉ

PŮDORYS:

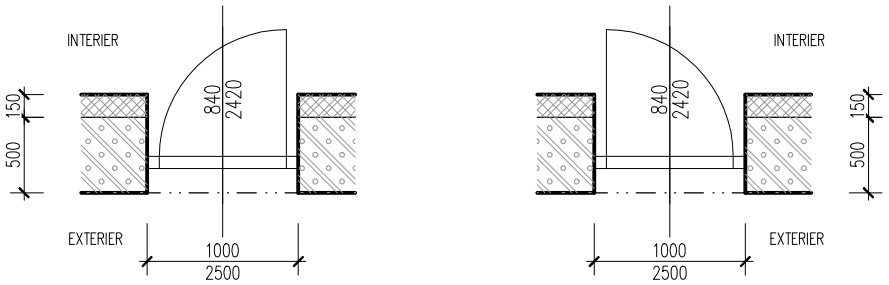

ROZMĚR [MM]:

CELÝ PRVEK 1000x2500 mm

MATERIÁL:
TEPELNĚIZOLAČNÍ HLINÍKOVÝ PROFIL S PŘERUŠENÝM TEPELNÝM MOSTEM

POVRCHOVÁ ÚPRAVA/BARVA:
PRÁŠKOVÝ LAK – INT. RAL 9010–BÍLÁ, EXT. NCS S4040–Y70R (NEBO RAL BLÍŽÍCÍ SE), MAT

ZASKLENÍ:
TEPELNĚIZOLAČNÍ TROJSKLO, KRUHOVÉ ø 600 mm, BEZPEČNOSTNÍ, PROTIPOŽÁRNÍ, MASTER POINT

POŽÁRNÍ ODOLNOST:
EI 30 DP3 (POŽADAVEK PBŘ)

PARAPET (EXT./INT.):
–/– BEZ PARAPETŮ, K RÁMU PRVKU DOJÍŽDÍ PODLAHA INT. A EXT.

KOVÁNÍ DVEŘNÍ:
VÍCEBODOVÝ ZÁMEK, ROZETOVÉ KOVÁNÍ, OBJEKTOVÉ, NEREZOVÉ, KLIKA/KOULE, ZÁMEK FAB RC 3

KOVÁNÍ OKENNÍ:
–

POZNÁMKA:
– DODÁVKA VČETNĚ PODKLADNÍHO PURENITOVÉHO HRANOLU, TL. KONSTRUKCE PODLAHY v=250mm.
– HORNÍ STRANA ZÁRUBNĚ KOTVENA DO ŽB KONSTRUKCE PRŮVLAKU POMOCÍ OCEL. ÚHELNÍKŮ – /SOUČÁSTÍ DODÁVKY PRVKU/.
– INTERIÉROVÉ SKLO BEZPEČNOSTNÍ (S BEZPEČNOSTNÍ FOLIÍ).

PSV - FASÁDNÍ VÝPLNĚ

OZNAČENÍ:

F05

POPIS:

HLINÍKOVÉ JEDNOKŘÍDLOVÉ OTOČENÉ DVEŘE LEVÉ, S KRUHOVÝM PROSKLENÍM, S NÍZKÝM HLINÍKOVÝM PRAHEM, ČISTÝ PRŮCHOD min. 900 mm, /TECHNICKÉ MÍSTNOSTI/
PROTIPOŽÁRNÍ EI 30 DP1 (POŽADAVEK PBŘ EI 30 DP3), TŘÍDA BEZPEČNOSTÍ RC 2

POČET KUSŮ:

OBJEKT	1NP	2NP	3NP	STŘECHA	CELKEM	CELKEM A+B
A	1L	–	–	–	1L	2L
B	1L	–	–	–	1L	

SCHÉMA: POHLED ZE STRANY EXTERIÉRU

POHLED:

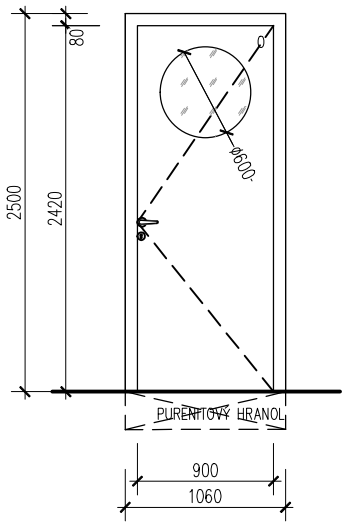

VYSVĚTLIVKY:

RP – ROZŠIŘOVACÍ PROFIL
O – KŘÍDLO OTEVÍRAVÉ
S – KŘÍDLO SKLOPNÉ
OS – KŘÍDLO OTEVÍRAVÉ/SKLOPNÉ
POS – KŘÍDLO POSUVNÉ
FIX – KŘÍDLO PEVNÉ

PŮDORYS:

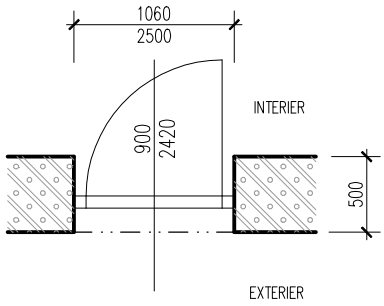

ROZMĚR [MM]:

CELÝ PRVEK 1060x2500 mm

MATERIÁL:
TEPELNĚIZOLAČNÍ HLINÍKOVÝ PROFIL S PŘERUŠENÝM TEPELNÝM MOSTEM

POVRCHOVÁ ÚPRAVA/BARVA:
PRÁŠKOVÝ LAK – INT. RAL 9010–BÍLÁ, EXT. NCS S4040–Y70R (NEBO RAL BLÍŽÍCÍ SE), MAT

ZASKLENÍ:
TEPELNĚIZOLAČNÍ TROJSKLO, KRUHOVÉ ø 600 mm, BEZPEČNOSTNÍ, PROTIPOŽÁRNÍ, MASTER POINT

POŽÁRNÍ ODOLNOST:
EI 30 DP3 (POŽADAVEK PBŘ)

PARAPET (EXT./INT.):
–/– BEZ PARAPETŮ, K RÁMU PRVKU DOJÍŽDÍ PODLAHA INT. A EXT.

KOVÁNÍ DVEŘNÍ:
VÍCEBODOVÝ ZÁMEK, ROZETOVÉ KOVÁNÍ, OBJEKTOVÉ, NEREZOVÉ, KLIKA/KLIKA, BEZ FAB (ZASL.)

KOVÁNÍ OKENNÍ:
–

POZNÁMKA:
– DODÁVKA VČETNĚ PODKLADNÍHO PURENITOVÉHO HRANOLU, TL. KONSTRUKCE PODLAHY v=250mm.
– DVEŘE SE ZASLEPENOU ZÁMKOVOU VLOŽKOU!
– HORNÍ STRANA ZÁRUBNĚ KOTVENA DO ŽB KONSTRUKCE PRŮVLAKU POMOCÍ OCEL. ÚHELNÍKŮ – SOUČÁSTÍ DODÁVKY PRVKU/.
– VÝPLŇ DVEŘÍ PLNÝ PANEL V JEDNÉ ROVINĚ S RÁMEM DVEŘÍ (NE RÁM + V NĚM VLOŽENÝ USKOČENÝ PANEL!).

PSV - FASÁDNÍ VÝPLNĚ

OZNAČENÍ: F06

POPIS:
HLINÍKOVÉ JEDNODÍLNÉ OKNO SKLOPNÉ, ELEKTRICKY OVLÁDANÉ /KOUPELNY A TECHNICKÉ MÍSTNOSTI/. BEZ DĚLENÍ.
ZASKLENÍ BEZPEČNOSTNÍM SKLEM. TŘÍDA BEZPEČNOSTI RC 2.

POČET KUSŮ:

OBJEKT	1NP	2NP	3NP	STŘECHA	CELKEM	CELKEM A+B
A	5	–	–	–	5	9
B	4	–	–	–	4	

SCHÉMA: POHLED ZE STRANY EXTERIÉRU

POHLED:

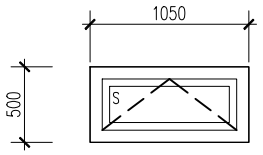

PŮDORYS:

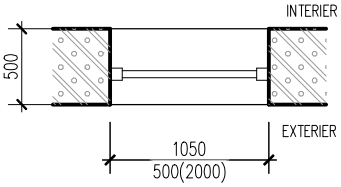

VYSVĚTLIVKY:

RP – ROZŠIŘOVACÍ PROFIL
O – KŘÍDLO OTEVÍRAVÉ
S – KŘÍDLO SKLOPNÉ
OS – KŘÍDLO OTEVÍRAVÉ/SKLOPNÉ
POS – KŘÍDLO POSUVNÉ
FIX – KŘÍDLO PEVNÉ

ROZMĚR [MM]:
CELÝ PRVEK 1050x500 mm

MATERIÁL:
TEPELNĚIZOLAČNÍ HLINÍKOVÝ PROFIL S PŘERUŠENÝM TEPELNÝM MOSTEM

POVRCHOVÁ ÚPRAVA/BARVA:
PRÁŠKOVÝ LAK – INT. RAL 9010–BÍLÁ, EXT. NCS S4040–Y70R (NEBO RAL BLÍŽÍCÍ SE), MAT

ZASKLENÍ:
TEPELNĚIZOLAČNÍ TROJSKLO, ČIRÉ, BEZPEČNOSTNÍ

POŽÁRNÍ ODOLNOST:
NE

PARAPET (EXT./INT.):
EXT. – KLEMPÍŘSKÝ PRVEK / INT. – KERAMICKÝ OBKLAD

KOVÁNÍ DVEŘNÍ:
–

KOVÁNÍ OKENNÍ:
STANDARTNÍ CELOOBVODOVÉ, NEREZOVÁ KLIKA 3–POLOHOVÁ, SKRYTÉ PANTY

POZNÁMKA:
– HORNÍ STRANA RÁMU OKNA KOTVENA DO ŽB KONSTRUKCE PRŮVLAKU POMOCÍ OCEL. ÚHELNÍKŮ – SOUČÁSTÍ DODÁVKY PRVKU/.
– OKNA SKLOPNÁ, ELEKTRICKY OVLÁDANÁ Z PROSTORU U DVEŘÍ Z KOUPELNY, TECHNICKÉ MÍSTNOSTI A KUCHYNĚ.

OZNAČENÍ: F07

POPIS:
HLINÍKOVÉ JEDNOKŘÍDLOVÉ OTOČENÉ DVEŘE LEVÉ / PRAVÉ, PLNÉ, S NÍZKÝM HLINÍKOVÝM PRAHEM, ČISTÝ PRŮCHOD min. 740 mm, /KOMORY – SKLADY – ČÁST "A"/
PROTIPOŽÁRNÍ EI 30 DP1 (POŽADAVEK PBŘ EI 30 DP3), TŘÍDA BEZPEČNOSTÍ RC 2

POČET KUSŮ:

OBJEKT	1NP	2NP	3NP	STŘECHA	CELKEM	CELKEM A+B
A	8L	–	–	–	8L	8L
B	–	–	–	–	–	

SCHÉMA: POHLED ZE STRANY EXTERIÉRU

POHLED:

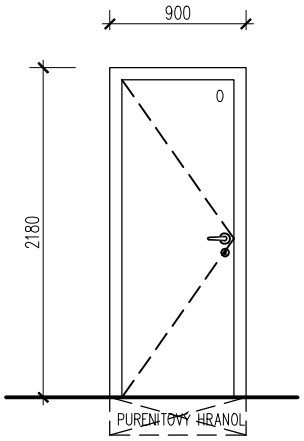

PŮDORYS:

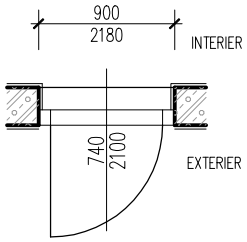

VYSVĚTLIVKY:

RP – ROZŠIŘOVACÍ PROFIL
O – KŘÍDLO OTEVÍRAVÉ
S – KŘÍDLO SKLOPNÉ
OS – KŘÍDLO OTEVÍRAVÉ/SKLOPNÉ
POS – KŘÍDLO POSUVNÉ
FIX – KŘÍDLO PEVNÉ

ROZMĚR [MM]:
CELÝ PRVEK 900x2200 mm

MATERIÁL:
TEPELNĚIZOLAČNÍ HLINÍKOVÝ PROFIL S PŘERUŠENÝM TEPELNÝM MOSTEM

POVRCHOVÁ ÚPRAVA/BARVA:
PRÁŠKOVÝ LAK – INT. RAL 9010–BÍLÁ, EXT. NCS S4040–Y70R (NEBO RAL BLÍŽÍCÍ SE), MAT

ZASKLENÍ:
– BEZ ZASKLENÍ, VÝPLŇ TEPELNĚIZOLAČNÍ, MIN. U TAKOVÉ, ABY BYLO DODRŽENO POŽADANÉ U_D

POŽÁRNÍ ODOLNOST:
EI 30 DP3 (POŽADAVEK PBŘ)

PARAPET (EXT./INT.):
–/– BEZ PARAPETŮ, K RÁMU PRVKU DOJÍŽDÍ PODLAHA INT. A EXT.

KOVÁNÍ DVEŘNÍ:
VÍCEBODOVÝ ZÁMEK, ROZETOVÉ KOVÁNÍ, OBJEKTOVÉ, NEREZOVÉ, KLIKA/KLIKA, ZÁMEK FAB RC 3

KOVÁNÍ OKENNÍ:
–

POZNÁMKA:
– DODÁVKA VČETNĚ PODKLADNÍHO PURENITOVÉHO HRANOLU, TL. KONSTRUKCE PODLAHY v=250mm.
– OSAZENO NA VNĚJŠÍ LÍC ZDIVA.

PSV - FASÁDNÍ VÝPLNĚ

OZNAČENÍ: F08

POPIS:

HLINÍKOVÉ JEDNOKŘÍDLOVÉ OTOČENÉ DVEŘE PRAVÉ, PLNÉ, S NÍZKÝM HLINÍKOVÝM PRAHEM, ČISTÝ PRŮCHOD min. 740 mm, /KOMORY – SKLADY – ČÁST "B"/
PROTIPOŽÁRNÍ EI 30 DP1 (POŽADAVEK PBŘ EI 30 DP3), TŘÍDA BEZPEČNOSTÍ RC 2

POČET KUSŮ:

OBJEKT	1NP	2NP	3NP	STŘECHA	CELKEM	CELKEM A+B
A	0	–	–	–	0	8P
B	8P	–	–	–	8P	

SCHÉMA: POHLED ZE STRANY EXTERIÉRU

POHLED:

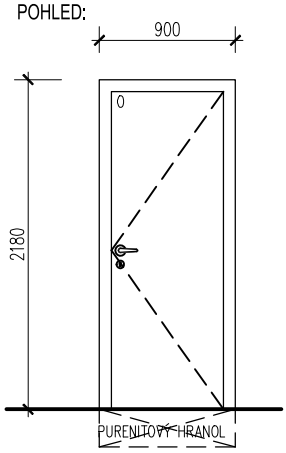

PŮDORYS:

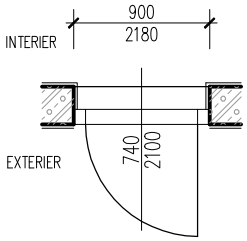

VYSVĚTLIVKY:

RP – ROZŠIŘOVACÍ PROFIL
O – KŘÍDLO OTEVÍRAVÉ
S – KŘÍDLO SKLOPNÉ
OS – KŘÍDLO OTEVÍRAVÉ/SKLOPNÉ
POS – KŘÍDLO POSUVNÉ
FIX – KŘÍDLO PEVNÉ

ROZMĚR [MM]:

CELÝ PRVEK 900x2200 mm

MATERIÁL:
TEPELNĚIZOLAČNÍ HLINÍKOVÝ PROFIL S PŘERUŠENÝM TEPELNÝM MOSTEM

KOVÁNÍ DVEŘNÍ:
VÍCEBODOVÝ ZÁMEK, ROZETOVÉ KOVÁNÍ, OBJEKTOVÉ, NEREZOVÉ, KLIKA/KLIKA, ZÁMEK FAB RC 3

POVRCHOVÁ ÚPRAVA/BARVA:
PRÁŠKOVÝ LAK – INT. RAL 9010–BÍLÁ, EXT. NCS S4040–Y70R (NEBO RAL BLÍŽÍCÍ SE), MAT

KOVÁNÍ OKENNÍ:
–

ZASKLENÍ:
– BEZ ZASKLENÍ, VÝPLŇ TEPELNĚIZOLAČNÍ, MIN. U TAKOVÉ, ABY BYLO DODRŽENO POŽADANÉ U_D

POZNÁMKA:
– DODÁVKA VČETNĚ PODKLADNÍHO PURENITOVÉHO HRANOLU, KONSTRUKCE PODLAHY TL. 250 mm.
– OSAZENO NA VNĚJŠÍ LÍC ZDIVA.

POŽÁRNÍ ODOLNOST:
EI 30 DP3 (POŽADAVEK PBŘ)

PARAPET (EXT./INT.):
–/– BEZ PARAPETŮ, K RÁMU PRVKU DOJÍŽDÍ PODLAHA INT. A EXT.

OZNAČENÍ: F09

POPIS:

HLINÍKOVÉ TROJDÍLNÉ OKNO SE DVĚMA KRAJNÍMI DÍLY OTVÍRAVÝMI A SKLOPNÝMI A STŘEDNÍM DÍLEM FIXNÍM (POKOJE 3.NP). SOUČÁSTÍ CELOSKLENĚNÉ ZÁBRADLÍ NA RÁMU OKNA VÝŠKY 370 MM. DĚLENÍ POHLEDOVÉ NA ROVNOMĚRNÉ TŘETINY.

POČET KUSŮ:

OBJEKT	1NP	2NP	3NP	STŘECHA	CELKEM	CELKEM A+B
A	–	–	4	–	4	8
B	–	–	4	–	4	

SCHÉMA: POHLED ZE STRANY EXTERIÉRU

POHLED:

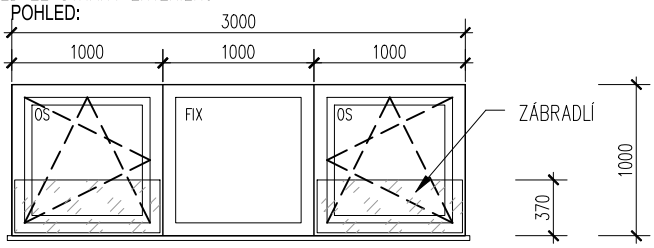

PŮDORYS:

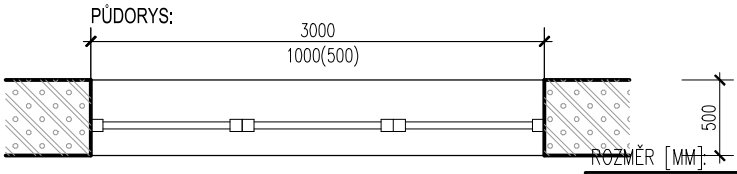

VYSVĚTLIVKY:

RP – ROZŠIŘOVACÍ PROFIL
O – KŘÍDLO OTEVÍRAVÉ
S – KŘÍDLO SKLOPNÉ
OS – KŘÍDLO OTEVÍRAVÉ/SKLOPNÉ
POS – KŘÍDLO POSUVNÉ
FIX – KŘÍDLO PEVNÉ

ROZMĚR [MM]:

CELÝ PRVEK 3000x1000 mm

MATERIÁL:
TEPELNĚIZOLAČNÍ HLINÍKOVÝ PROFIL S PŘERUŠENÝM TEPELNÝM MOSTEM

KOVÁNÍ DVEŘNÍ:
–

POVRCHOVÁ ÚPRAVA/BARVA:
PRÁŠKOVÝ LAK – INT. RAL 9010–BÍLÁ, EXT. NCS S4040–Y70R (NEBO RAL BLÍŽÍCÍ SE), MAT

KOVÁNÍ OKENNÍ:
STANDARTNÍ CELOOBVODOVÉ, NEREZOVÁ KLIKA 4–POLOHOVÁ, SKRYTÉ PANTY

ZASKLENÍ:
TEPELNĚIZOLAČNÍ TROJSKLO, ČIRÉ, BEZPEČNOSTNÍ, ZÁBRADLÍ–LEPENÉ+KALENÉ BEZP. SKLO VSG/ESG

POZNÁMKA:
– SOUČÁSTÍ PRVKU SKLENĚNÉ ZÁBRADLÍ – H.H. 850 MM NAD PODLAHOU 3.NP.
– OSAZENO NA OTVÍRAVÝCH ČÁSTECH PRVKU. VSAZENO DO SYSTÉMOVÝCH PROFILŮ V RÁMU OTEVÍRAVÝCH KŘÍDEL – POUŽITO BEZPEČNOSTNÍ VRSTVENÉ KALENÉ SKLO (VSG+ESG).
– BARVA PROFILŮ SHODNÁ S BARVOU OKENNÍHO RÁMU.
– EXTERIÉROVÉ SKLO ODOLNÉ PROTI TEPLOTNÍMU ŠOKU – KALENÉ SKLO VSG+ESG.
– INTERIÉROVÉ SKLO BEZPEČNOSTNÍ (S BEZPEČNOSTNÍ FOLIÍ).
– OKNO DOPLNĚNO O EXTERIÉROVÉ STÍNĚNÍ – EXTERIÉROVÁ ŽALUZIE.

POŽÁRNÍ ODOLNOST:
NE

PARAPET (EXT./INT.):
EXT. – KLEMPÍŘSKÝ PRVEK / INT. – TRUHLÁŘSKÝ PRVEK – BŘEZOVÁ PŘEKLIŽKA

PSV - FASÁDNÍ VÝPLNĚ

OZNAČENÍ:

F10

POPIS:

HLINÍKOVÁ SESTAVA VSTUPNÍCH JEDNOKŘÍDLOVÝCH OTOČNÝCH DVEŘÍ PRAVÝCH / LEVÝCH A JEDNOKŘÍDLOVÉHO SKLOPNÉHO OKNA ELEKTRICKY OVLÁDANÉHO. SPOJENO ROZŠIŘOVACÍM PROFILEM ŠÍŘKY 10 MM. /VSTUPNÍ CHODBY DO BYTŮ 2.NP/. OTVÍRÁNÍ DVEŘÍ VEN – NA PAVLAČ. TŘÍDA RC 2.

POČET KUSŮ:

OBJEKT	1NP	2NP	3NP	STŘECHA	CELKEM	CELKEM A+B
A	–	2+2	–	–	2+2	2+2
B	–	0	–	–	0	

SCHÉMA: POHLED ZE STRANY EXTERIÉRU

POHLED:

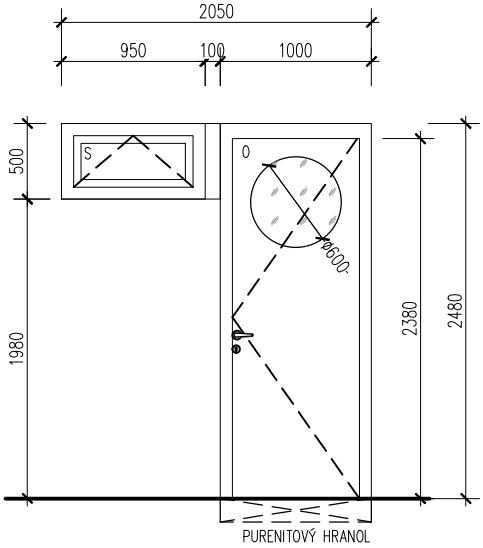

POHLED:

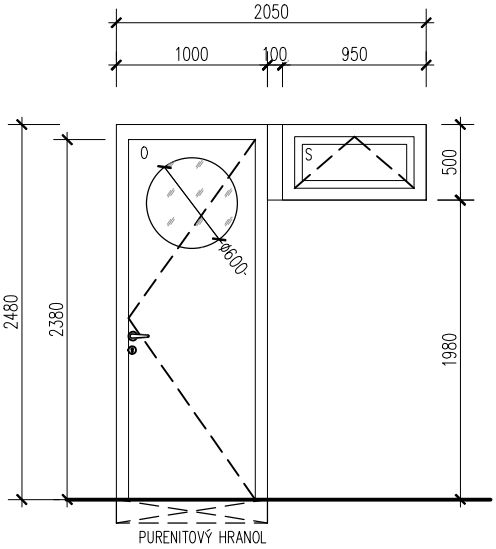

VYSVĚTLIVKY:

RP – ROZŠIŘOVACÍ PROFIL
O – KŘÍDLO OTEVÍRAVÉ
S – KŘÍDLO SKLOPNÉ
OS – KŘÍDLO OTEVÍRAVÉ/SKLOPNÉ
POS – KŘÍDLO POSUVNÉ
FIX – KŘÍDLO PEVNÉ

PŮDORYS:

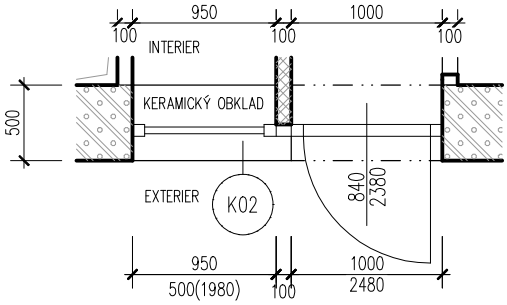

PŮDORYS:

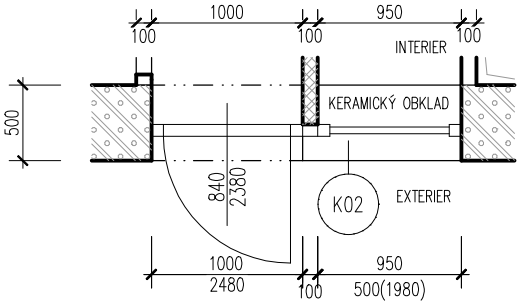

ROZMĚR [MM]:

DVEŘE 1000x2480 mm, OKNO 1100x500 mm (VČ. ROZŠIŘ. PROFILU)

MATERIÁL:
TEPELNĚIZOLAČNÍ HLINÍKOVÝ PROFIL S PŘERUŠENÝM TEPELNÝM MOSTEM

POVRCHOVÁ ÚPRAVA/BARVA:
PRÁŠKOVÝ LAK – INT. RAL 9010–BÍLÁ, EXT. NCS S4040–Y70R (NEBO RAL BLÍŽÍCÍ SE), MAT

ZASKLENÍ:
TEPELNĚIZOLAČNÍ TROJSKLO, KRUHOVÉ ø 600 mm, BEZPEČNOSTNÍ, PROTIPOŽÁRNÍ, MASTER POINT

POŽÁRNÍ ODOLNOST:
EI 30 DP3 (POŽADAVEK PBŘ), OKNO BEZ POŽADAVKU PROTIPOŽÁRNOSTI

PARAPET (EXT./INT.):
EXT. – KLEMPÍŘSKÝ PRVEK / INT. – KERAMICKÝ OBKLAD

KOVÁNÍ DVEŘNÍ:
VÍCEBODOVÝ ZÁMEK, ROZETOVÉ KOVÁNÍ, OBJEKTOVÉ, NEREZOVÉ, KLIKA/KLIKA, ZÁMEK FAB RC 3

KOVÁNÍ OKENNÍ:
STANDARTNÍ CELOOBVODOVÉ, NEREZOVÁ KLIKA 3–POLOHOVÁ, SKRYTÉ PANTY

POZNÁMKA:
– DODÁVKA VČETNĚ PODKLADNÍHO PURENITOVÉHO HRANOLU, KONSTRUKCE PODLAHY TL. 155 mm.
– HORNÍ STRANA ZÁRUBNĚ KOTVENA DO ŽB KONSTRUKCE PRŮVLAKU POMOCÍ OCEL. ÚHELNÍKŮ – SOUČÁSTÍ DODÁVKY PRVKU/.
– INTERIÉROVÉ SKLO BEZPEČNOSTNÍ (S BEZPEČNOSTNÍ FOLIÍ).
– OKNA SKLOPNÁ, ELEKTRICKY OVLÁDANÁ.
– VÝPLŇ DVEŘÍ PLNÝ PANEL V JEDNÉ ROVINĚ S RÁMEM DVEŘÍ (NE RÁM + V NĚM VLOŽENÝ USKOČENÝ PANEL!).

PSV - FASÁDNÍ VÝPLNĚ

OZNAČENÍ:

F11

POPIS:

HLINÍKOVÁ SESTAVA VSTUPNÍCH JEDNOKŘÍDLOVÝCH OTOČNÝCH DVEŘÍ PRAVÝCH / LEVÝCH A JEDNOKŘÍDLOVÉHO SKLOPNÉHO OKNA ELEKTRICKY OVLÁDANÉHO. SPOJENO ROZŠIŘOVACÍM PROFILEM ŠÍŘKY 10 MM. /VSTUPNÍ CHODBY DO BYTŮ 2.NP/. OTVÍRÁNÍ DVEŘÍ VEN – NA PAVLAČ. TŘÍDA RC 2.

POČET KUSŮ:

OBJEKT	1NP	2NP	3NP	STŘECHA	CELKEM	CELKEM A+B
A	–	0	–	–	0	2+2
B	–	2+2	–	–	2+2	

SCHÉMA: POHLED ZE STRANY EXTERIÉRU

POHLED:

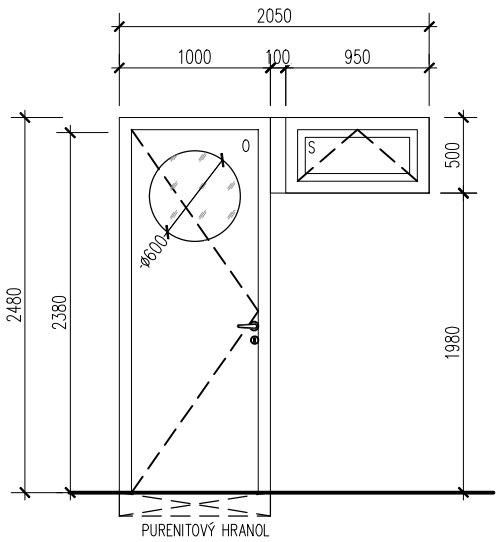

POHLED:

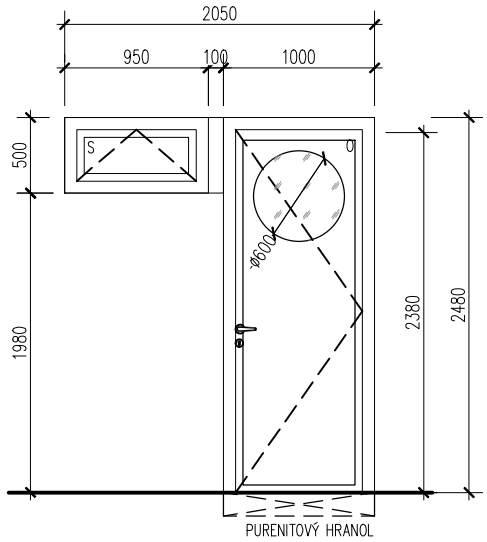

VYSVĚTLIVKY:

RP – ROZŠIŘOVACÍ PROFIL
O – KŘÍDLO OTEVÍRAVÉ
S – KŘÍDLO SKLOPNÉ
OS – KŘÍDLO OTEVÍRAVÉ/SKLOPNÉ
POS – KŘÍDLO POSUVNÉ
FIX – KŘÍDLO PEVNÉ

PŮDORYS:

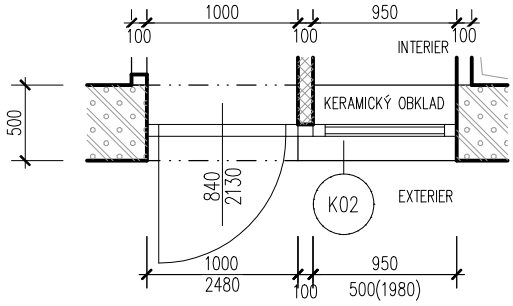

PŮDORYS:

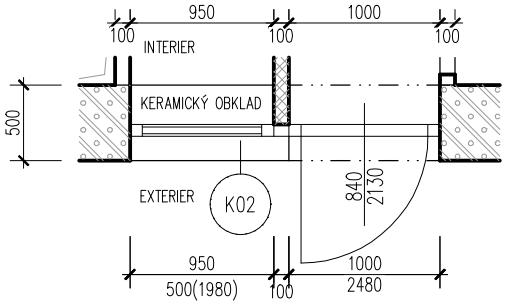

ROZMĚR [MM]:

DVEŘE 1000x2480 mm, OKNO 1100x500 mm (VČ. ROZŠIŘ. PROFILU)

MATERIÁL:
TEPELNĚIZOLAČNÍ HLINÍKOVÝ PROFIL S PŘERUŠENÝM TEPELNÝM MOSTEM

POVRCHOVÁ ÚPRAVA/BARVA:
PRÁŠKOVÝ LAK – INT. RAL 9010–BÍLÁ, EXT. NCS S4040–Y70R (NEBO RAL BLÍŽÍCÍ SE), MAT

ZASKLENÍ:
TEPELNĚIZOLAČNÍ TROJSKLO, KRUHOVÉ ø 600 mm, BEZPEČNOSTNÍ, PROTIPOŽÁRNÍ, MASTER POINT

POŽÁRNÍ ODOLNOST:
EI 30 DP3 (POŽADAVEK PBŘ), OKNO BEZ POŽADAVKU PROTIPOŽÁRNOSTI

PARAPET (EXT./INT.):
EXT. – KLEMPÍŘSKÝ PRVEK / INT. – KERAMICKÝ OBKLAD

KOVÁNÍ DVEŘNÍ:
VÍCEBODOVÝ ZÁMEK, ROZETOVÉ KOVÁNÍ, OBJEKTOVÉ, NEREZOVÉ, KLIKA/KLIKA, ZÁMEK FAB RC 3

KOVÁNÍ OKENNÍ:
STANDARTNÍ CELOOBVODOVÉ, NEREZOVÁ KLIKA 3–POLOHOVÁ, SKRYTÉ PANTY

POZNÁMKA:
– DODÁVKA VČETNĚ PODKLADNÍHO PURENITOVÉHO HRANOLU, KONSTRUKCE PODLAHY TL. 155 mm.
– HORNÍ STRANA ZÁRUBNĚ KOTVENA DO ŽB KONSTRUKCE PRŮVLAKU POMOCÍ OCEL. ÚHELNÍKŮ – SOUČÁSTÍ DODÁVKY PRVKU/.
– INTERIÉROVÉ SKLO BEZPEČNOSTNÍ (S BEZPEČNOSTNÍ FOLIÍ).
– OKNA SKLOPNÁ, ELEKTRICKY OVLÁDANÁ.
– VÝPLŇ DVEŘÍ PLNÝ PANEL V JEDNÉ ROVINĚ S RÁMEM DVEŘÍ (NE RÁM + V NĚM VLOŽENÝ USKOČENÝ PANEL!).

PSV - FASÁDNÍ VÝPLNĚ

OZNAČENÍ:

F12

POPIS:

HLINÍKOVÉ TROJDÍLNÉ OKNO SE DVĚMA KRAJNÍMI DÍLY OTVÍRAVÝMI A SKLOPNÝMI A STŘEDNÍM DÍLEM FIXNÍM (OBÝVACÍ POKOJ + KK). SOUČÁSTÍ CELOSKLENĚNÉ ZÁBRADLÍ NA RÁMU OKNA VÝŠKY 370 MM. DĚLENÍ POHLEDOVÉ NA ROVNOMĚRNÉ TŘETINY.

POČET KUSŮ:

OBJEKT	1NP	2NP	3NP	STŘECHA	CELKEM	CELKEM A+B
A	–	4	–	–	4	8
B	–	4	–	–	4	

SCHÉMA: POHLED ZE STRANY EXTERIÉRU

POHLED:

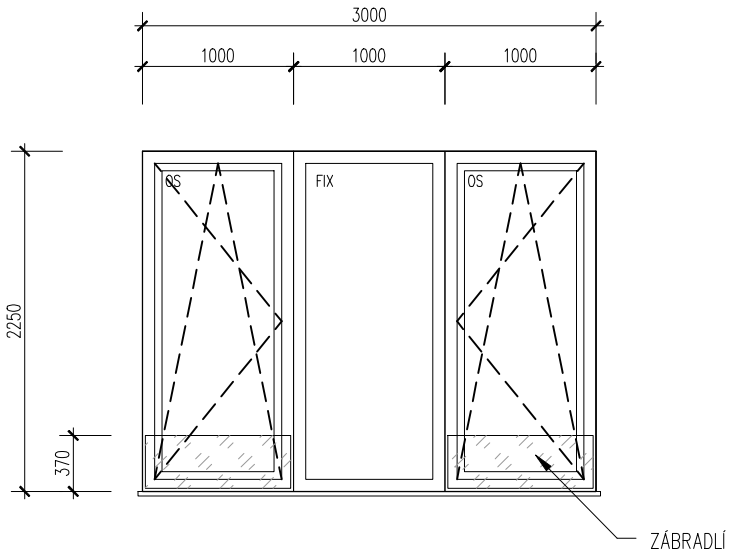

PŮDORYS:

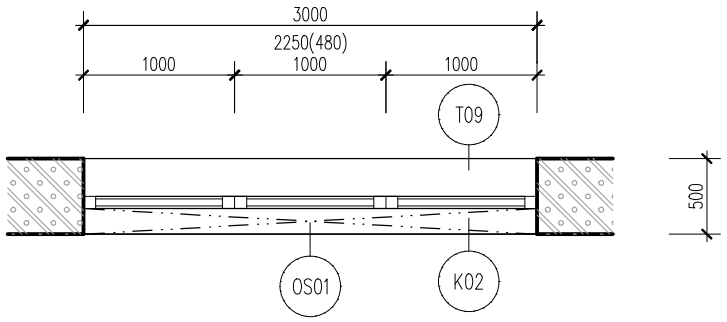

VYSVĚTLIVKY:

RP – ROZŠIŘOVACÍ PROFIL
O – KŘÍDLO OTEVÍRAVÉ
S – KŘÍDLO SKLOPNÉ
OS – KŘÍDLO OTEVÍRAVÉ/SKLOPNÉ
POS – KŘÍDLO POSUVNÉ
FIX – KŘÍDLO PEVNÉ

ROZMĚR [MM]:

CELÝ PRVEK 3000x2250 mm

MATERIÁL:

TEPELNĚIZOLAČNÍ HLINÍKOVÝ PROFIL S PŘERUŠENÝM TEPELNÝM MOSTEM

POVRCHOVÁ ÚPRAVA/BARVA:

PRÁŠKOVÝ LAK – INT. RAL 9010–BÍLÁ, EXT. NCS S4040–Y70R (NEBO RAL BLÍŽÍCÍ SE), MAT

ZASKLENÍ:

TEPELNĚIZOLAČNÍ TROJSKLO, ČIRÉ, BEZPEČNOSTNÍ Z VNITŘNÍ STRANY, EXTERIÉROVÉ KALENÉ (ESG)

POŽÁRNÍ ODOLNOST:

NE

PARAPET (EXT./INT.):

EXT. – KLEMPÍŘSKÝ PRVEK / INT. – TRUHLÁŘSKÝ PRVEK – BŘEZOVÁ PŘEKLIŽKA

KOVÁNÍ DVEŘNÍ:

–

KOVÁNÍ OKENNÍ:

STANDARTNÍ CELOOBVODOVÉ, NEREZOVÁ KLIKA 4–POLOHOVÁ, SKRYTÉ PANTY

POZNÁMKA:

– SOUČÁSTÍ PRVKU SKLENĚNÉ ZÁBRADLÍ – H.H. 850 MM NAD PODLAHOU 3.NP.
– OSAZENO NA OTVÍRAVÝCH ČÁSTECH PRVKU. VSAZENO DO SYSTÉMOVÝCH PROFILŮ V RÁMU OTEVÍRAVÝCH KŘÍDEL – POUŽITO BEZPEČNOSTNÍ VRSTVENÉ KALENÉ SKLO (VSG+ESG).
– BARVA PROFILŮ SHODNÁ S BARVOU OKENNÍHO RÁMU.
– EXTERIÉROVÉ SKLO ODOLNÉ PROTI TEPLOTNÍMU ŠOKU – KALENÉ SKLO VSG+ESG.
– INTERIÉROVÉ SKLO BEZPEČNOSTNÍ (S BEZPEČNOSTNÍ FOLIÍ).
– OKNO DOPLNĚNO O EXTERIÉROVÉ STÍNĚNÍ – EXTERIÉROVÁ ŽALUZIE.

PSV - FASÁDNÍ VÝPLNĚ

OZNAČENÍ:

F13

POPIS:

STŘEŠNÍ OKNO KYVNÉ S HORNÍM OVLÁDÁNÍM, ELEKTRICKÉ. CELODŘEVĚNÉ S POVRCH. ÚPRAVOU ČIRÝ LAK (CGL). VELIKOST 780 x 1180 MM (MK06), ZASKLENÍ U_W = 1,10 W/m²K.
ZAPUŠTĚNÁ MONTÁŽ. DÁLKOVÉ OVLÁDÁNÍ S ELEKTRICKÝM POHONEM.
VNĚJŠÍ ELEKTRICKY OVLÁDANÁ HLINÍKOVÁ ROLETA.

POČET KUSŮ:

OBJEKT	1NP	2NP	3NP	STŘECHA	CELKEM	CELKEM A+B
A	–	–	–	12	12	24
B	–	–	–	12	12	

ILUSTRAČNÍ FOTO:

ROZMĚR [MM]:

CELÝ PRVEK 780x1180 mm

MATERIÁL:
CELODŘEVĚNÉ PROVEDENÍ

POVRCHOVÁ ÚPRAVA/BARVA:
VNITŘNÍ ÚPRAVA – ČIRÝ, VODOU ŘEDITELNÝ LAK. VNĚJŠÍ HLINÍK NCS S4040-Y70R

ZASKLENÍ:
IZOLAČNÍ TROJSKLO. VRSTVENÉ BEZP. SKLO, TVRZENÉ. UV FILTR. U_W = 1,10 W/m²K. R_W = 35dB.

POŽÁRNÍ ODOLNOST:
NE

PARAPET (EXT./INT.):
-/-

KOVÁNÍ DVEŘNÍ:
–

KOVÁNÍ OKENNÍ:
KOVÁNÍ PRO HORNÍ OVLÁDÁNÍ OKNA. OVLÁDÁNÍ ELEKTRICKÉ.

POZNÁMKA:
- INTEGROVANÁ VENTILACE.
- ZAPUŠTĚNÁ MONTÁŽ.
- EL. OVLÁDÁNÍ VČ. DÁLKOVÉHO OVLADAČE.
- VENKOVNÍ POVRCH HLINÍK – NCS S4040-Y70R (NEBO RAL BLÍŽÍCÍ SE).
- MANŽETA Z HYDROIZOLAČNÍ FOLIE S VYSOKOU DIFUZNÍ PROPUSTNOSTÍ.
- MANŽETA Z PAROTĚSNÉ FÓLIE PRO SPOLEHLIVÉ NAPOJENÍ NA RÁM STŘEŠNÍHO OKNA.
- SOUČÁSTÍ EXTERIÉROVÁ HLINÍKOVÁ ROLETA – NCS S4040-Y70R (NEBO RAL BLÍŽÍCÍ SE).